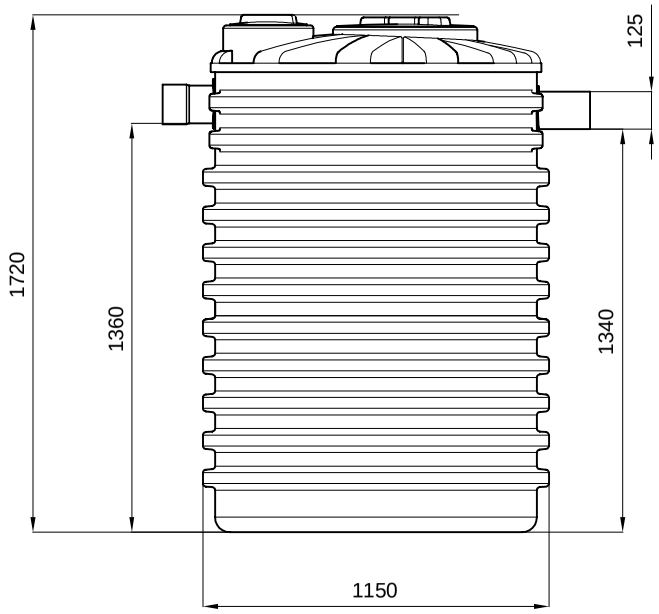

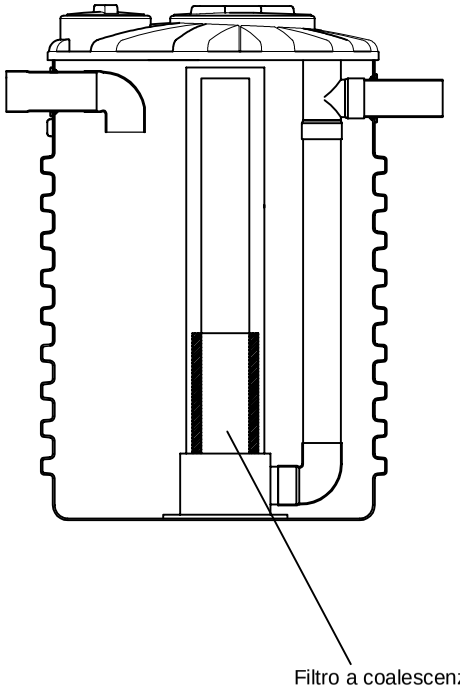

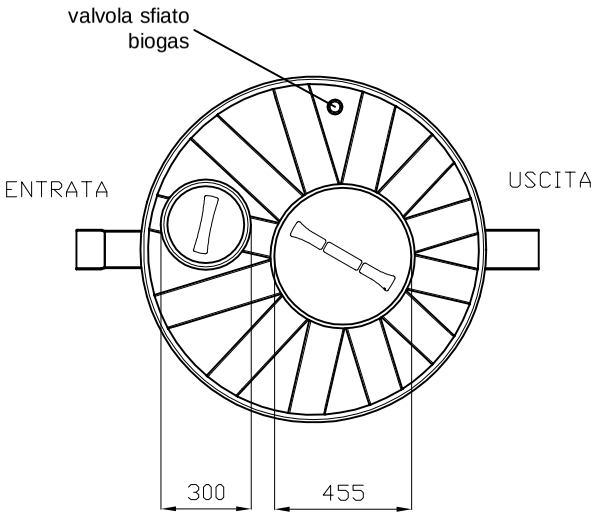

REV.	DESCRIZIONE REVISIONE		DATA	FIRMA
	DISEGNATO	CONTROLLATO	APPROVATO	
DATA	06/2018			
FIRMA	Tiberi Alessandro			
MATERIALE:	LLDPE		SCALA:	
DENOMINAZIONE:	Deoliatore con filtro a coalescenza (NDOFC1500 2 l/s)			

La ROTOTEC S.p.A. si riserva a termini di legge la proprietà di questo disegno, con divieto di riprodurlo o di renderlo comunque noto a terzi senza la specifica approvazione.

CODICE ARTICOLO

NDOFC1500
2 l/s

A3

ROTOTEC s.p.a
ISO 9001
BUREAU VERITAS
Certification
Certificato N° IT231900
Sede e Stabilimento: Via dell'Artigianato, 6
61036 Lunano (PU)
Tel: (+39) 0722/7228-722801
Fax: (+ 39) 0722/70589
Sito web: www.rototec.it
E-mail: rototec@tubi.net